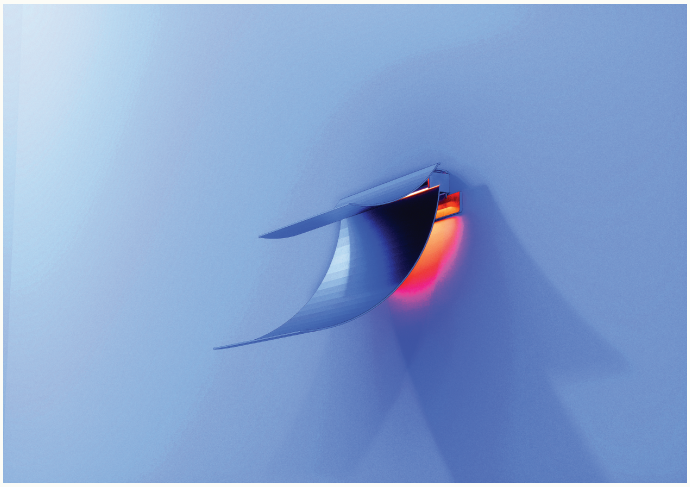

lene

e

Lámpara de pared

Temperatura	2200k | 2700k
Voltios	24
Peso	1,250g
Dimensiones	150 x 200mm x 100mm
Acabado	430
Accesorios	Si
Grado IP	20
Encendido	On/OFF | Dim Fase
Material	Acero Inoxidable
Fuente de Luz	LED SMD Integrado

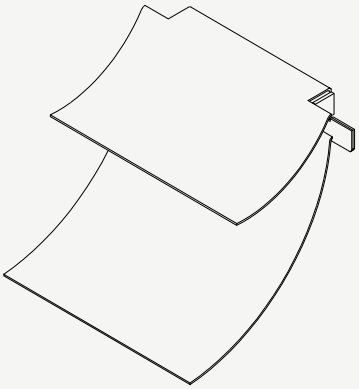

interno.lene@gmail.com
@lene_luz

Nuestro mundo esta en constante evolución, las actualizaciones técnicas se realizan a diario. Esto significa que todas las especificaciones y datos del producto están sujetos a cambios sin previo aviso para mejorar la fiabilidad, la función, el rendimiento o cualquier otro aspecto. Nos esforzamos al máximo para garantizar la precisión de las imágenes de nuestros productos; sin embargo, por razones estéticas, a menudo no se muestran los cables ni los elementos eléctricos. Consulte a nuestros asesores para obtener todos los datos técnicos. Las imágenes y los colores no forman parte de ninguna garantía del contratista.

MANTENIMIENTO

Limpie regularmente con un paño suave y seco para prevenir acumulación de polvo.

Para manchas persistentes, use agua tibia con jabón neutro (pH neutral.)

Seque inmediatamente después de limpiar para evitar marcas de agua.

No use limpiadores abrasivos, esponjas metálicas, ni productos con cloro o amoníaco.

No use pulidores de metal que puedan afectar el acabado del acero inoxidable.

Para mantenimiento eléctrico, contacte a un electricista calificado.

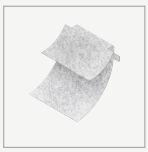

Nuestro mundo esta en constante evolución, las actualizaciones técnicas se realizan a diario. Esto significa que todas las especificaciones y datos del producto están sujetos a cambios sin previo aviso para mejorar la fiabilidad, la función, el rendimiento o cualquier otro aspecto. Nos esforzamos al máximo para garantizar la precisión de las imágenes de nuestros productos; sin embargo, por razones estéticas, a menudo no se muestran los cables ni los elementos eléctricos. Consulte a nuestros asesores para obtener todos los datos técnicos. Las imágenes y los colores no forman parte de ninguna garantía del contratista.

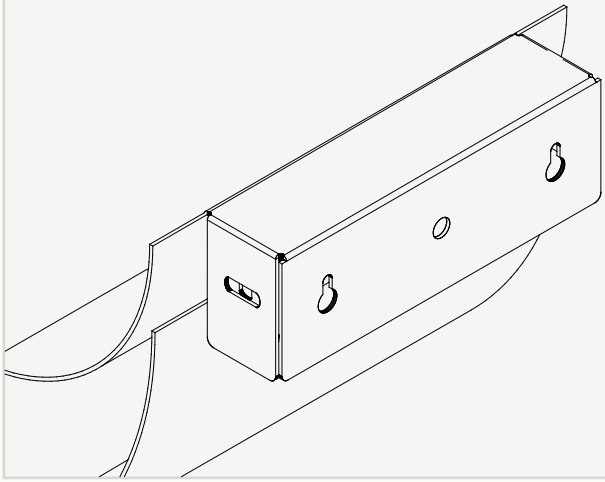

INSTRUCCIONES DE MONTAJE

01.Instale la lámpara con un técnico calificado y asegurese de cortar la energía antes de manipularla.

02. No instalar la lámpara en lugares húmedos o expuestos al agua.

03. Verifique que el punto de instalación soporte el peso total de la lámpara.

04. Fije usando los tornillos (M6 x 2unds incluidas).

05. Verifique que quede bien asegurada antes de soltar la lámpara.

06. Use solo el voltaje, bombillos o fuentes LED recomendados.

07. Encienda la energía y confirme que el producto funcione correctamente.

Nuestro mundo esta en constante evolución, las actualizaciones técnicas se realizan a diario. Esto significa que todas las especificaciones y datos del producto están sujetos a cambios sin previo aviso para mejorar la fiabilidad, la función, el rendimiento o cualquier otro aspecto. Nos esforzamos al máximo para garantizar la precisión de las imágenes de nuestros productos; sin embargo, por razones estéticas, a menudo no se muestran los cables ni los elementos eléctricos. Consulte a nuestros asesores para obtener todos los datos técnicos. Las imágenes y los colores no forman parte de ninguna garantía del contratista.

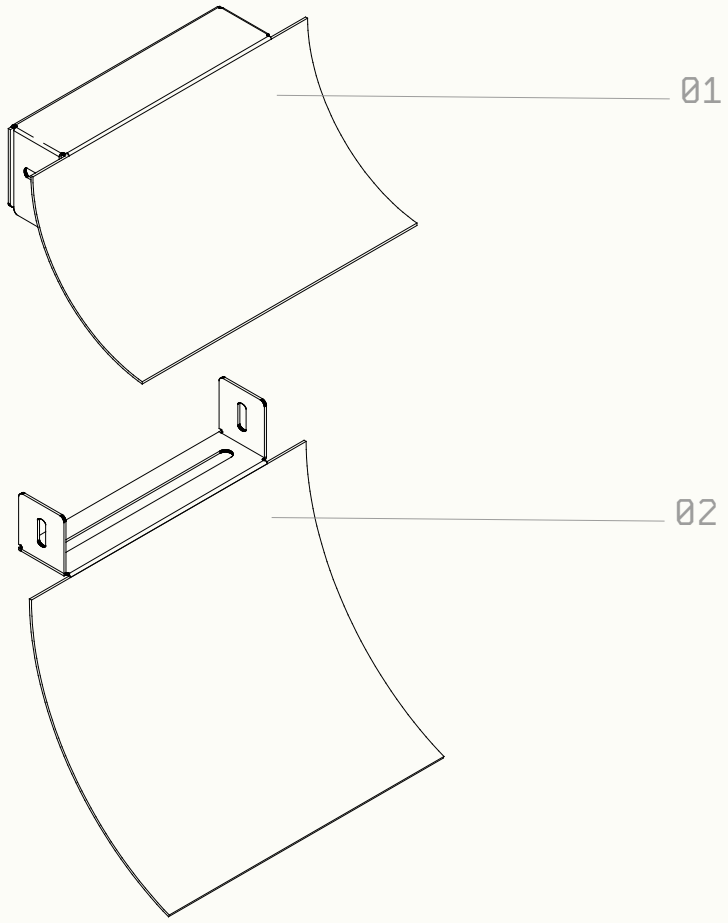

01_Cuerpo en acero superior

02_Cuerpo en acero inferior

interno.lene@gmail.com
@lene_luz

Nuestro mundo esta en constante evolución, las actualizaciones técnicas se realizan a diario. Esto significa que todas las especificaciones y datos del producto están sujetos a cambios sin previo aviso para mejorar la fiabilidad, la función, el rendimiento o cualquier otro aspecto. Nos esforzamos al máximo para garantizar la precisión de las imágenes de nuestros productos; sin embargo, por razones estéticas, a menudo no se muestran los cables ni los elementos eléctricos. Consulte a nuestros asesores para obtener todos los datos técnicos. Las imágenes y los colores no forman parte de ninguna garantía del contratista.